FRIGORÍFICO RTF 13630





Características

Frigorífico dos puertas de libre instalación

- Control mecánico de temperatura
- Cajón FreshBox
- Iluminación interior LED
- Cuatro bandejas de cristal de seguridad regulables en altura
- Tres balcones transparentes en puerta
- Tirador de puertas integrado
- Patas delanteras regulables en altura
- Volumen total: 294 litros
- Puerta reversible con apertura 90º

Color	Referencia	EAN 13
Blanco	113380005	8434778032802

_ TOTAL

Dibujo técnico

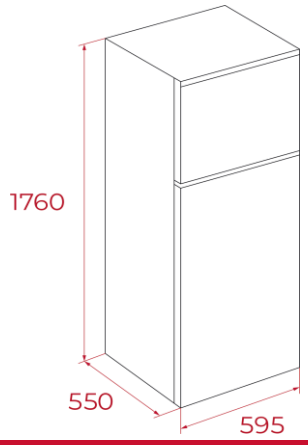

Datos técnicos

Clasificación energética:	E
Nivel sonoro (dB(A) re 1 pW)	40
Clase nivel sonoro	C
Consumo de energía anual (kWh/año)	207
Clasificación climática	N/ST
Número de estrellas congelador	4
Poder de congelación (kg/24 horas)	3,2
Autonomía congelador (horas)	8
Potencia nominal (W)	-
Potencia de desescarche (W)	-

(UE 2019/2016)

Ficha proporcionada por Tienda del Electro — tiendadelelectro.com