NEO HBB 4350 WH
Horno convencional con 3 funciones de cocinado





Capacidad
de 72L

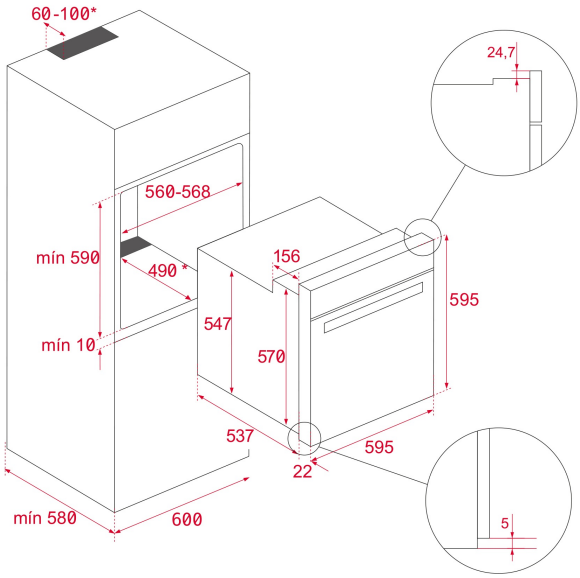

REFERENCIA

REF: 111020078 EAN: 8434778034691

CARACTERÍSTICAS

Serie Neo
Horno convencional
Sistema ThermoSeal para una temperatura estable en el interior
Esmalte BrightClean para una durabilidad superior
Tirador ergonómico y con estilo
3 funciones de cocción
Mandos fijos
Soportes cromados con 5 niveles de cocinado
Puerta dos cristales
Bandeja profunda con sistema antivuelco
Acero inoxidable antihuellas
Capacidad (bruta/neta): 75 / 72 litros

DIMENSIONES

Altura del producto (mm): 595
Anchura del producto (mm): 595
Profundidad del producto (mm): 537+22
Longitud del producto (mm):
Peso neto (kg): 24

ESPECIFICACIONES TÉCNICAS

Clase de eficiencia energética: A
Tasa de potencia (V): 220/240
Frecuencia (Hz): 50/60
Potencia nominal máxima (W): 2593

COLORES

111020078 Blanco