


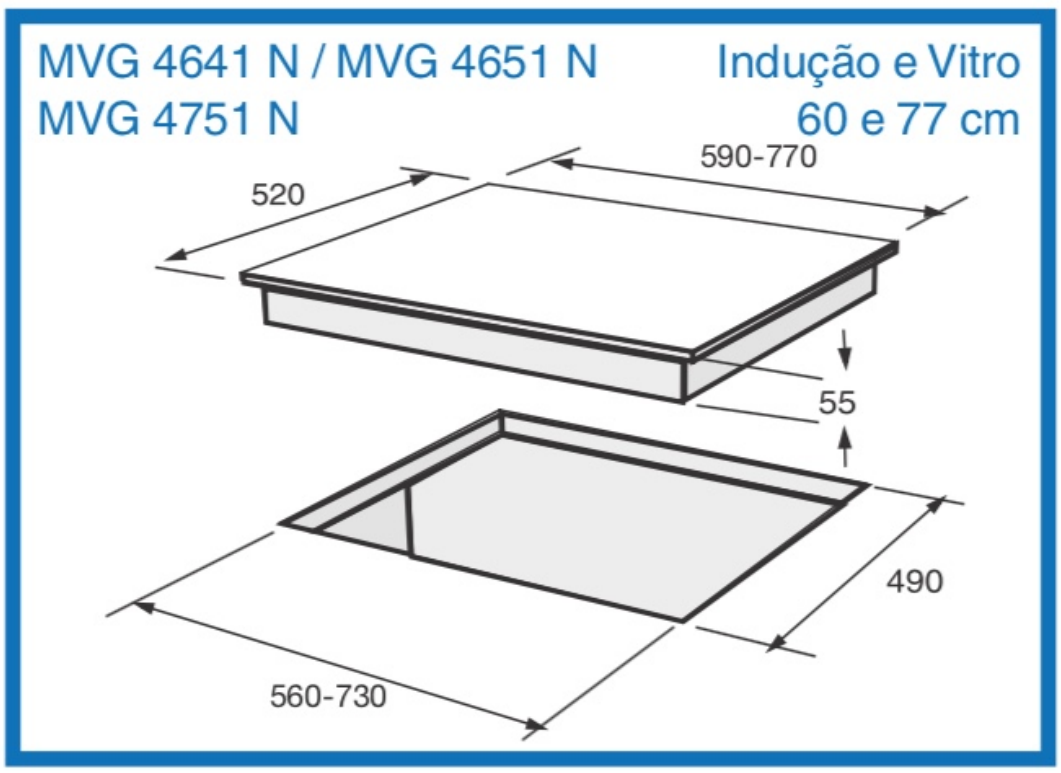


# MV 1613

Placa vitrocerâmica de 60cm

## CARACTERISTÍCAS

Encimera vitrocerámica

Touch control con sensores digitales

3 zonas de calentamento rápido (1 zona triple 30cm)

9 niveles de potencia

Programador

Función Stop & Go

Termóstato de seguridad en cada zona

Indicador de calor residual por zona

Sistema de bloqueo para niños

Potencia máxima 5100 W

Ficha proporcionada por Tienda del Electro — tiendadelelectro.com