MBbsdi 9024

4-puertas combinación de frigorífico-congelador de puerta francesa

◊ **Plus**



German Engineering

LIEBHERR

Aparato independiente

MBbsdi 9024

4-puertas combinación de frigorífico-congelador de puerta francesa
◊ **Plus**

German Engineering

Duo Cooling | Bio Fresh | No Frost | Vario Temp Zone | Vario Space | LED | Glass & Steel Interior | Soft Telescopic | Touch & Swipe Display | Smart Device | Super Frost | Super Cool | Flex Door System

← 91 →



Clase de eficiencia energética	D [1]
Consumo eléctrico 365 días/24h	**287 / 0,786 kWh** [1]
Volumen total	**572 l** [2]
Capacidad útil	Refrigerador: **253,5 l** / BioFresh: **100,2 l** / Congelador: **219 l**
Nivel de ruido	**39 dB(A)**
Clase climática	**SN-ST (+10 °C a +38 °C)**
Puerta / Laterales	**BlackSteel / BlackSteel**
Dimensiones exteriores en cm (alto / ancho / fdo.)	**180,5 / 90,6 / 74,5** [1]
Controles	
Tipo de mando	Display digital 2,4" Touch & Swipe detrás de la puerta Pantalla digital de temperatura para frigorífico y congelador
Interface	SmartDeviceBox incluido
Alarma de la puerta	visual y acústica
Alarma en caso de fallo	visual y acústica
Frigorífico	
Ventilador	PowerCooling con filtro de carbón activo FreshAir
Contrapuerta	Estantería de almacenamiento GlassLine con soporte para botellas, Huevera ajustable
Estante botellero	Estante botellero
Iluminación	Iluminación de techo LED Iluminación LED en BioFresh
Cajones BioFresh	2 BioFresh-Safes con SoftTelescopic, 1 cajón para frutas y verduras y 1 cajón para carnes, embutidos y quesos
Congelador	
Número de estrellas	****
Iluminación	Iluminación LED
Guías telescópicas	4 cajones, VarioSpace
IceMaker	con conexión fija a la red 3/4"
Capacidad de producción de hielo	1,2 kg
existencias/disponibilidad de hielo	6,0 kg
Capacidad congeladora en 24 horas	5 kg
Tiempo de almac. en caso d.	14 h
Ventajas de la dotación	
Sentido de apertura de puerta	Bisagra de la puerta izquierda fija/derecha fija
Junta de la puerta reemplazable	sí
EAN-Nr.	4016803157038

[1] El consumo energético indicado solamente se consigue cuando se utilizan los elementos separadores de la pared proporcionados de serie. Estos elementos separadores incrementan la profundidad del aparato en 1,5 cm, sin afectar el funcionamiento del mismo. Sin embargo, si no se utilizan, el funcionamiento será igualmente a pleno rendimiento pero el consumo energético aumentará ligeramente.
[2] Conforme al Reglamento UE 2019/2016, indicamos el volumen total como número entero (redondeado) y el volumen de los compartimentos de congelación y de conservación fresca de alimentos, con una posición decimal.

Características



DuoCooling

DuoCooling se encarga de que no se intercambie aire entre los compartimentos del frigorífico y del congelador gracias a sus dos circuitos de refrigeración completamente independientes. Los alimentos no se secan ni se trasmiten olores, por lo que tirará menos comida, tendrá que ir a comprar con menos frecuencia, y ahorrará y disfrutará más.



PowerCooling-System

¿Quiere estar seguro de que en su frigorífico se distribuye el frío de forma homogénea? El sistema PowerCooling se encarga de ello. El ventilador, tan potente como silencioso, distribuye de forma eficiente el aire frío por todo el compartimento del frigorífico.



BioFresh

Disfrute de alimentos frescos durante mucho tiempo y guárdelos de forma flexible: los cajones BioFresh mantienen una temperatura perfecta justo por encima de los 0 °C. Y lo más importante: Al guardar frutas y verduras, puede cerrar la tapa hermética para aumentar la humedad y preservar los alimentos frescos durante más tiempo. En cambio, la carne y los lácteos se conservan perfectamente con la tapa abierta y los niveles de humedad más bajos que se consiguen.



NoFrost

Cuando abre su congelador, desea ver alimentos congelados, y no hielo ni escarcha. NoFrost protege el compartimento del congelador de la formación de hielo indeseada, que consume mucha energía y puede resultar muy cara. Con NoFrost, no tendrá que volver a invertir tiempo en la laboriosa tarea de descongelar el compartimento del congelador, y podrá invertirlo en otras tareas y ahorrar dinero.



VarioTempZone

Disfrute de la máxima flexibilidad al guardar sus alimentos: puede ajustar VarioTempZone a la temperatura exacta de -18 a -10 °C y de -2 a +5 °C, y disfrutar de otra zona de refrigeración más, por ejemplo, para guardar las bebidas en sus fiestas. ¿Le ha sobrado algo de comida? ¡No se preocupe! Dispondrá de espacio suficiente para congelarla, por lo que no tendrá que tirar nada.



Organizador de estantes en la contrapuerta

El cómodo organizador de estantes en la contrapuerta le permite guardar sus productos en los estantes situados en la contrapuerta de forma más práctica. Divide el estante y lo mantiene todo perfectamente ordenado. El marco transparente mantiene bien sujetos hasta los productos más pequeños, por lo que es perfecto para botellas, cosméticos o latas pequeñas. Puede colocarse cómodamente en cualquier estante en la contrapuerta.

La vista general muestra un extracto de las características más importantes del aparato. En home.liebherr.com encontrará todas las demás características del aparato, así como más información.

LIEBHERR

Dibujo técnico

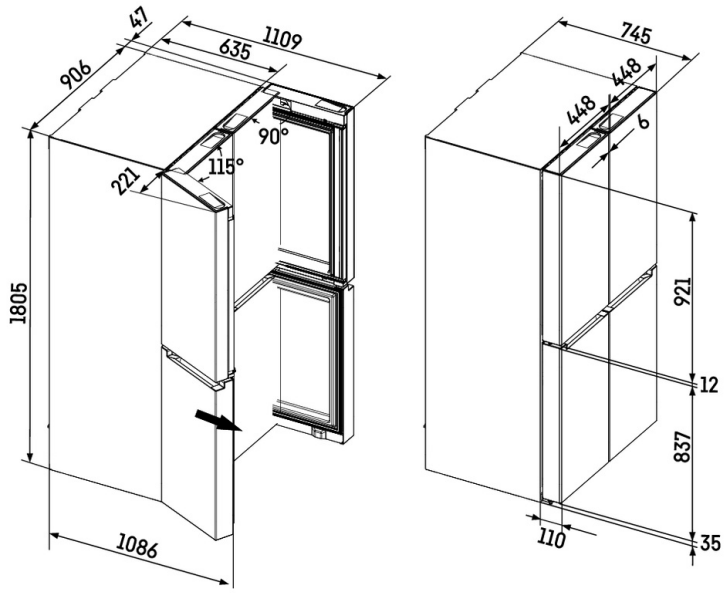

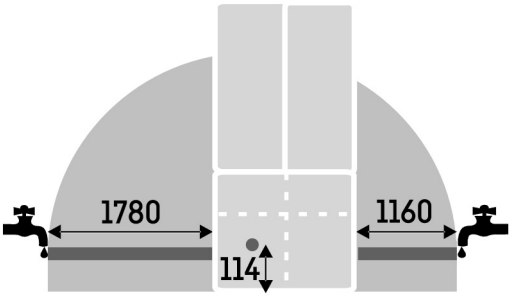

Los productos y sus datos se escenifican con fines publicitarios. Liebherr se reserva el derecho a realizar modificaciones sin previo aviso. En caso de que las dimensiones, especificaciones y rendimiento reales del aparato sean de importancia crítica, le recomendamos que compruebe las instrucciones de instalación que acompañan al aparato en cuestión. Liebherr no se hace responsable de posibles daños. (24.02.2026)

Ficha proporcionada por Tienda del Electro — tiendadelelectro.com