DECORATIVAS **TRAPEZOIDALES**



# CAMPANA, VK 7000 X

Cod. **02085602** EAN **8422248371193**




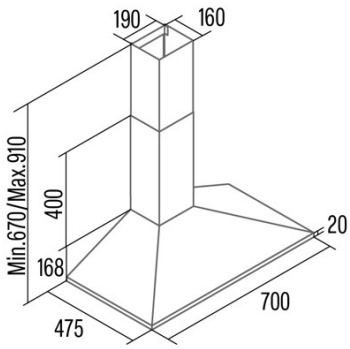


## INFORMACIÓN GENERAL

| | |
|---|---|
| EAN/UPC | 8422248371193 |
| Subfamília | Chimney |

### Ficha de producto según las directivas EU65/2014 - EN61591, EN60704-2-13, EN50564

| | |
|---|---|
| AEC (Consumo de energía anual) (kWh/año) | 26,2 |
| Clase EEI (clase de eficiencia energética) | A |
| FDE (eficiencia dinámica de fluidos) | 28,4 |
| Clase FDE (Clase de eficiencia dinámica de fluidos) | A |
| LE (eficiencia luminosa) (lux/W) | 67 |
| Clase LE (clase de eficiencia luminosa) | A |
| GFE (Eficiencia de filtrado de grasas) | 70,1 |
| Clase GFE (clase de eficiencia de filtrado de grasas) | D |
| Flujo de aire en modo normal MIN (m3/h) | 174,3 |
| Flujo de aire en modo normal MAX (m3/h) | 477,3 |
| Potencia acústica en modo normal MIN (dB) | 56 |
| Potencia acústica en modo normal MAX (dB) | 69 |
| Po (consumo de energía en modo apagado) (W) | 0 |

### Directiva de integración UE 66/2014

| | |
|---|---|
| IEE (Índice de Eficiencia Energética) | 49,2 |
| QBEP (eficiencia máxima del punto de flujo de aire) (m3/h) | 258,8 |
| PBEP (eficiencia máxima del punto de presión) (Pa) | 260 |
| WBEP (Consumo de energía eléctrica con eficiencia máxima) (W) | 65,9 |
| WL (sistema de alumbrado de potencia nominal) (W) | 3 |
| EMIDDLE (Iluminancia media en la superficie de cocción) (lux) | 200 |

### Dimensiones exteriores

| | |
|---|---|
| Diamètre de sortie (mm) | 150 |

### Características

| | |
|---|---|
| Modelo del motor | K10 450 B |
| Tecnología de control | Mechanical push button |
| Niveles de potencia | 3 |
| Indicador de saturación del filtro | - |

### Iluminación

| | |
|---|---|
| Modelo de luz | CSLED |
| Tecnología del rayo | LED |

### Instalación

| | |
|---|---|
| Back Draught Shutter | No |

### Conexión eléctrica

| | |
|---|---|
| Tensión nominal (V) | 220-240 |
| Frecuencia nominal (Hz) | 50 |
| Protección contra descargas eléctricas | Class II |
| Tipo de enchufe | No plug |

Ficha proporcionada por Tienda del Electro — tiendadelelectro.com