Serie 8, Módulo de integración, 86 cm, Negro
DLN88PC60



Módulo de integración: flexifilidad en la planificación de tu cocina- montaje en armario alto totalmente enrasado o en chimenea de obra en isla.

- **Motor EcoSilence**: campana eficiente y silenciosa.
- **Nivel intensivo con retracción automática**: la campana se ajustará al nivel normal de extracción.
- **Integración perfecta**: gracias a la instalación enrasada, el módulo de integración es casi invisible.
- **Iluminación led**: una visión perfecta de la placa de cocción, con menos consumo de energía.
- **Control por botones**: controla fácilmente tu campana.

Accesorios opcionales

DHZ5316	Filtro recirc. tradicional (repuesto)
DHZ5605	Set de recirculacion tradicional
DWZ0IT0P0	Filtro recirc. Regenerativo (repuesto)
DWZ1IT1D1	Kit recirc. larga duración
DWZ1IX1B6	Filtro alta efic.Antipolen(repuesto)
DWZ1IX1C6	Kit recirc. alta eficiencia antipolen

Datos técnicos

Tipología: ..... Built-in/Built-under
Longitud del cable de alimentación eléctrica: ..... 150.0 cm
Dimensiones de instalación necesarias (H x W x D): ..... 345mm x 836.0mm x 264mm mm
Altura del producto: ..... 345 mm
Distancia mínima con una placa: ..... 500 mm
Distancia mínima con una placa de gas: ..... 650 mm
Peso neto: ..... 12.9 kg
Tipo de control: ..... Electrónica
Nº niveles extracción: ..... 3 niveles + intensivo
Potencia máxima de extracción de aire: ..... 595 m^3/h
Máxima extracción de aire en recirculación en nivel intensivo: .... 780 m^3/h
Nivel máximo de recirculación: ..... 570 m^3/h
Máxima extracción de aire en nivel intensivo: ..... 820 m^3/h
Caudal máximo de aire: ..... 595 m^3/h
Nº lámparas iluminación: 2
Nivel de ruido: ..... 61 dB(A) re 1pW
Diámetro de la salida de aire: ..... 150 mm
Material del filtro antigrasa: ..... Aluminio lavable lavavajillas
Código EAN: 4242005475674
Potencia: ..... 172 W
Intensidad corriente eléctrica: ..... 3 A
Tensión: ..... 220-240 V
Frecuencia: ..... 60; 50 Hz
Tipo de enchufe: ..... Schuko a tierra
Tipo de instalación: ..... Integrable

4 242005 475674

Serie 8, Módulo de integración, 86 cm, Negro
DLN88PC60

Módulo de integración: flexifilidad en la planificación de tu cocina- montaje en armario alto totalmente enrasado o en chimenea de obra en isla.

Diseño:
- Módulo de integración negro
- Montaje en armario alto
- Instalación enrasada para una perfecta integración en armarios de cocina.
- Posibilidad de instalarse en recirulación o con salida al exterior
- Para instalar la campana en recirculación se disponen de varios accesorios opcionales.

Características principales:
- Iluminación por LED. Máxima luminosidad y alta eficiencia con 2 temperaturas de la luz seleccionables
- Encendido y apagado gradual de la luz: la iluminación se enciende y se apaga suavemente.
- Iluminación LED regulable en intensidad.
- Temperatura del color: 4000 K
- Intensidad de la luz: 250 lux
- Motor EcoSilence: robusto, eficiente, silencioso y duradero. 10 años de garantía
- 2 filtro(s) grasa metálicos.

Características de confort:
- Control electrónico iluminado con indicadores LED
- Indicador electrónico de saturación de filtros antigrasa
- Desconexión automática temporizada
- Funcionamiento a intervalos
- 4 potencias de extracción: 3+1 intensivo
- Restablecimiento automático de la posición intensiva a la normal después de 6 min

Comodidad de limpieza:
- Filtros multicapa de aluminio lavables en el lavavajillas
- Superficies lisas y materiales fáciles de limpiar.

Potencia de extracción:
- Según las normas EN 61591 y EN/IEC 60704-2-13, el aparato puede alcanzar los siguientes valores en modo salida al exterior: Potencia 1: nivel de extracción 270 m3/h; nivel de ruido 42 dB (A) re1pW Potencia 2: nivel de extracción 395 m3/h; nivel de ruido 51 dB (A) re1pW Potencia 3: nivel de extracción 595 m3/h; nivel de ruido 61 dB (A) re1pW Intensivo 1: nivel de extracción 820 m3/h; nivel de ruido 68 dB (A) re1pW
- Clase de eficiencia energética A++ (dentro del rango A+++ a D).
- Consumo medio de energía: 31.2 kWh/año
- Clase de eficiencia del motor: A*
- Clase de eficiencia de iluminación: A
- Eficiencia del filtro antigrasa: D

Rendimiento recirculación:
- Según EN 61591 y EN/ IEC 60704-2-13 el aparato puede alcanzar los siguientes valores en modo recirculación con el Set de recirculación de alta eficiencia antipolen (disponible como accesorio opcional): Potencia 1: nivel de extracción 250 m3/h ; nivel de ruido 49 dB (A) re1pW Potencia 2: nivel de extracción 360 m3/h ; nivel de ruido 63 dB (A) re1pW) Potencia 3: nivel de extracción 570 m3/h ; nivel de ruido 67 dB A) re1pW) Potencia Intensivo 1: extraction rate 780 m3/h ; nivel de ruido 74 dB (A) re1pW)

Información técnica y de sostenibilidad:
- Datos de consumo:
- Potencia máxima: 172 W
- Tensión: 220 - 240 V
- Sostenibilidad:
- Embalaje respetuoso con el medio ambiente
- Filtro de olores de larga duración regenerable con 10 años de vida útil disponible

Información sobre planificación e instalación:
- Medidas aparato (alto x ancho x fondo): 345 x 860 x 282 mm
- Dimensiones en recirculación (Alto x Ancho x Fondo): 345-345 x 860 x 282 mm
- Medidas encastre (alto x ancho x fondo): 345 x 836 x 264 mm
- Longitud del cable de conexión 1.5 m
- Diámetro de salida Ø 150 mm

Serie 8, Módulo de integración, 86 cm, Negro
DLN88PC60

Dimensiones en mm

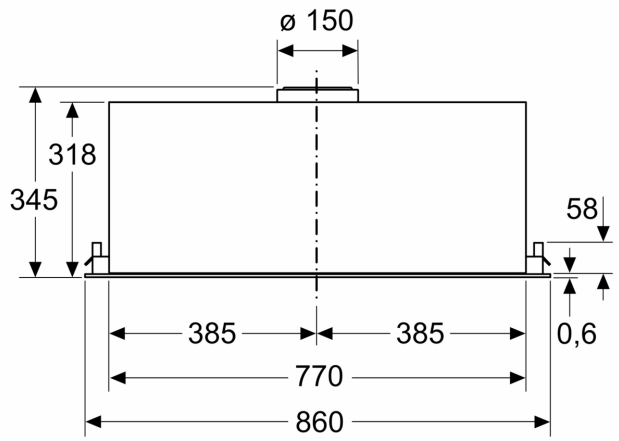

Dimensiones en mm

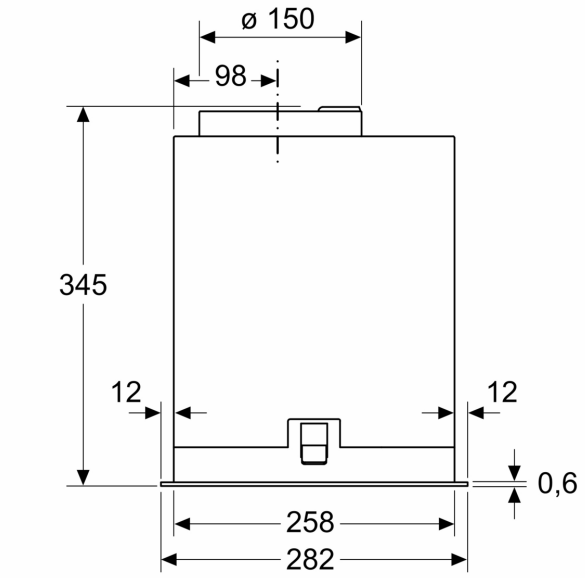

Dimensiones en mm

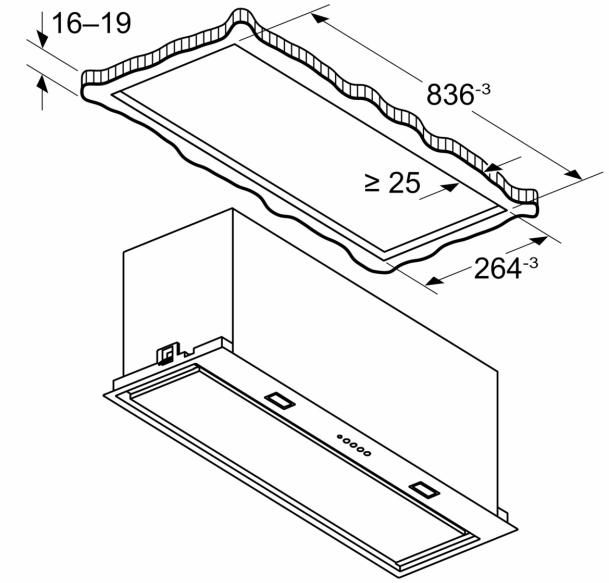

Dimensiones en mm

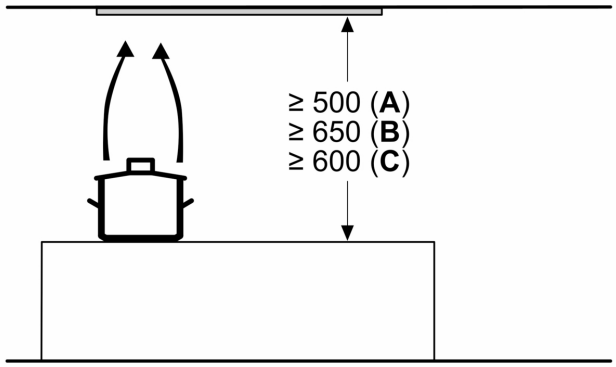

A: Eléctrico

B: Gas: desde el borde superior del soporte para ollas
C: Eléctrico: para Australia y Nueva Zelanda

Ficha proporcionada por Tienda del Electro — tiendadelelectro.com