HORNO COMPACTO CRISTAL HLC 8400 BK

TEKA

Características

Horno Compacto Hydroclean CristalColor

Teka Hydroclean® PRO - Multifunción SurroundTemp

- **Sistema de limpieza Teka Hydroclean® automático**
- 9 funciones de cocinado
- Touch Control con programación de inicio y paro de cocción
- Mandos ergonómicos y precisos
- Soportes cromados con sistema de 1 guía extraíble Plus-Extension, tres alturas de cocinado
- Función calentamiento rápido
- Puerta tres cristales, interior todo cristal
- Ventilación dinámica
- Bloqueo de seguridad para niños del panel de mandos
- Bandeja profunda esmaltada y parrilla reforzada (con sistema antivuelco)
- Grill abatible
- Iluminación superior
- Sistema de evacuación de gases por bóveda
- Capacidad: 44 litros

_MAESTRO

Color	Referencia	EAN 13
Negro	111130003	8434778007633

Dibujo técnico

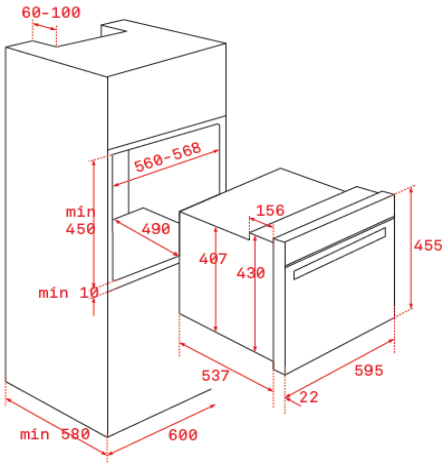

Datos técnicos

Eficiencia energética	A+
Potencia nominal máxima, W:	3.015
Resistencia grill: normal/maxigrill, W:	1.400/2.500
Resistencia bóveda + solera, W:	2.550
Resistencia turbo, W:	1.800
Turbina multifunción, W:	22
Motor refrigeración, W:	18