## Características

Panel de control: Touch Control

125 W - 560 Pa
Motor Vertical Slim

Iluminación: Barra LED 1 W - 4.000 K

Aspiración: Perimetral

Filtro antigrasas: Aluminio multicapa

Material: Cristal templado

Evacuación Ø: 15/12 cm

**Etiqueta energética: Clase A**

## Accesorios opcionales (pág. 77)

- Filtro de carbón activo (112.0512.466)
- Kit recirculación
  112.0495.585 - Negro
  112.0496.432 - Blanco
  **Incluye:** chimenea, adaptador, filtro de carbón activo y tubo reductor de ruidos

Aspiración suplementaria inferior

## Modelos

| Ean | Código | Ancho (cm) | Acabado |
|---|---|---|---|
| 7612981888510 | **330.0486.942** | 70 | cristal blanco |
| 7612981888497 | **330.0486.910** | 70 | cristal negro |
| 7612981888633 | **330.0486.944** | 70 | cristal gris |
| 7612981888626 | **330.0486.943** | 90 | cristal blanco |
| 7612981888503 | **330.0486.941** | 90 | cristal negro |
| 7612981888640 | **330.0486.945** | 90 | cristal gris |

## Dimensiones

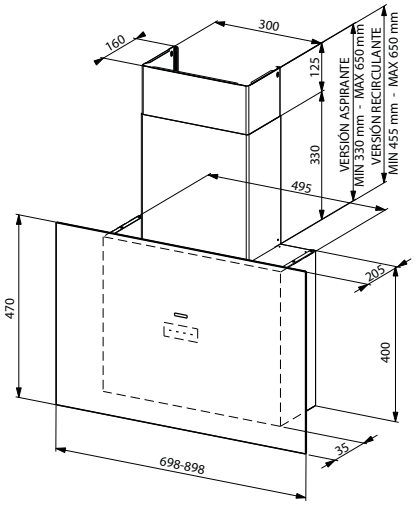


## Prestaciones

| Velocidad | Mín. | Med. | Máx. | INT |
|---|---|---|---|---|
| **Aspiración** ($m^3/h$) | 230 | 350 | 440 | 570 |
| **Consumo** (W) | 90 | 100 | 110 | 125 |
| **Presión** (Pa) | 290 | 440 | 520 | 560 |
| **Potencia Sonora** dB(A) | 57 | 66 | 70 | 72 |

Medición según normas: UNE-EN 61591, UNE-EN 60704-2-13 y UNE-EN 60704-3 con campana en versión aspirante.